ETW WK34

ETW

ETW
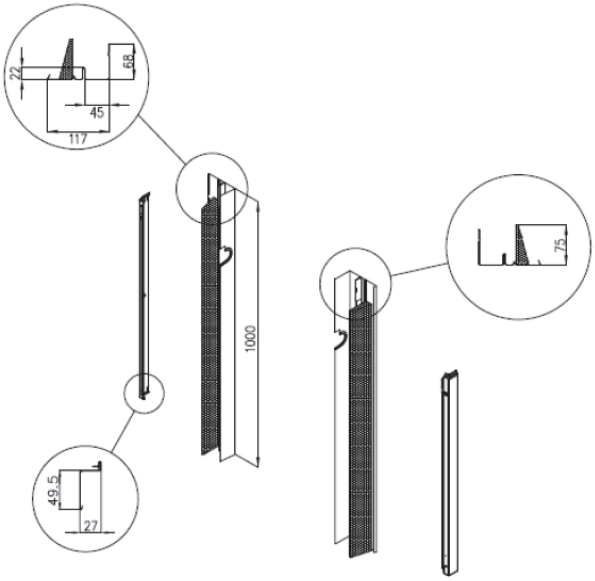
ETW