# MIKADO

- Die im Kopf- und Fußfalzbereich integrierte Verschiebemöglichkeit von ca. 29 mm bietet bei allen Neubau- und Renovierungsprojekten hohe Flexibilität und vereinfacht somit das Eindecken
- Erstklassige Rohstoffe ermöglichen hohe Homogenität, geringes Schwindungsverhalten und der hohe Eisenoxidanteil erschafft unverfälschte, leuchtend intensive Farben
- 2 Stabile Aufhängenasen sorgen für einen sicheren Halt und eine zuverlässige Hinterlüftung.
- Kann nach ZVDH bei untergeordneten Gebäuden in Verbandsdeckung ab 10° Dachneigung mit einem wasserdichten Unterdach verlegt werden

## TECHNISCHE DATEN

| | |
|---|---|
| Größe (ca.) | 275 x 446 mm |
| Deckbreite min. (ca.) | 227 mm |
| Deckbreite i.M. (ca.) | 229 mm |
| Deckbreite max. (ca.) | 231 mm |
| Decklänge min. (ca.) | 343 mm |
| Decklänge i.M. (ca.) | 357 mm |
| Decklänge max. (ca.) | 371 mm |
| Ziegelbedarf min. (ca.) | 11.7 Stück/m² |
| Ziegelbedarf i.M. (ca.) | 12.2 Stück/m² |
| Ziegelbedarf max. (ca.) | 12.8 Stück/m² |
| Gewicht je Stück (ca.) | 3.4 kg/Stück |
| Gewicht je m² (ca.) | 39.8 kg/m² |
| Gewicht je Palette (ca.) | 841 kg |
| Stück je Minipack | 5 Stück |
| Stück je Palette | 240 Stück |

## EINSATZBEREICHE

| ZUSATZMAßNAHMEN NACH CREATON HERSTELLERANGABE | |
|---|---|
| Regeldachneigung CREATON DE in Kombination mit Zusatzmaßnahmen nach Herstellerangaben | 18 ° |
| Ausführung einer Unterspannung/Unterdeckung verklebt ohne Nageldichtung, mögliche CREATON Produkte: DUO extra, DUO longlife ND extra, TRIO extra, QUATTRO longlife extra | ≥ 18 ° |
| Ausführung einer Unterspannung/Unterdeckung verklebt ohne Nageldichtung, mögliche CREATON Produkte: DUO longlife ND extra | ≥ 16 ° |
| Ausführung einer Unterspannung/Unterdeckung verklebt mit Nageldichtung, mögliche CREATON Produkte: DUO extra, DUO longlife ND extra, TRIO extra, QUATTRO longlife extra | ≥ 16 ° |
| Ausführung als regensicheres Unterdach, mögliche CREATON Produkte: DUO longlife ND extra, TRIO extra, QUATTRO longlife extra | ≥ 14 ° |
| Ausführung als wasserdichtes Unterdach, mögliche CREATON Produkte: QUATTRO longlife extra | ≥ 10 ° |
| Ausführung als wasserdichtes Unterdach in 7° Sonderlösung verschweißt, bitte gesonderte Verlegerichtlinien beachten, mögliche CREATON Produkte: QUATTRO longlife extra | - |

## VERLEGEHINWEISE

- Die dargestellte technische Zeichnung ist nur ein Konstruktionsbeispiel.
- Laut dem Regelwerk des ZVDH soll bei Ortgangziegeln der Abstand zwischen Innenkante Ortganglappen und Außenkante Giebelwand bzw. Außenkante Bekleidung mindestens 1 cm betragen.
- Bei den Vorgaben zu den Ausführungen des Unterdaches handelt es sich um CREATON Herstellerangaben, die von den Vorgaben nationaler Regelwerke (wie bspw. ZVDH, ÖNORM oder SIA-Normen) abweichen. Daher empfehlen wir Ihnen eine Abstimmung und schriftliche Einzelvereinbarung zwischen Ihnen als ausführendem Dachhandwerker und dem Endkunden bzw. Eigentümer der Immobilie. Diese dient der vertraglichen Absicherung beider Parteien, ergänzend zur Leistungsvereinbarung. Eine Vorlage einer solchen Einzelvereinbarungen finden Sie in den CREATON Musterschreiben zu jedem Tondachziegel- und Betondachsteinmodell unter www.creaton.de, www.creaton.at, oder www.creaton.ch
- Bitte berücksichtigen Sie das Musterschreiben für die Regeldachneigungen CREATON.

## LAF-/FLA-WERTE

| LAF-/FLA WERTE IN MM MIT FALZ FÜR 30X50-LATTUNG | | | | | | | | | | |
|---|---|---|---|---|---|---|---|---|---|---|
| Bedarf Firstziegel (ca.) | DN | 10° | 15° | 20° | 25° | 30° | 35° | 40° | 45° | 50° |
| PI 2.8 Stück/lfm | LAF | 70 | 70 | 65 | 60 | 55 | 50 | 45 | 40 | 30 |
| PI 2.8 Stück/lfm | FLA | 95 | 90 | 80 | 75 | 70 | 60 | 60 | 50 | 55 |

| LAF-/FLA WERTE IN MM MIT FALZ FÜR 40X60-LATTUNG | | | | | | | | | | |
|---|---|---|---|---|---|---|---|---|---|---|
| Bedarf Firstziegel (ca.) | DN | 10° | 15° | 20° | 25° | 30° | 35° | 40° | 45° | 50° |
| PI 2.8 Stück/lfm | LAF | 70 | 70 | 65 | 55 | 50 | 45 | 40 | 30 | 15 |
| PI 2.8 Stück/lfm | FLA | 105 | 100 | 90 | 85 | 80 | 70 | 70 | 60 | 65 |

| LAF-/FLA WERTE IN MM MIT FALZ FÜR 50X50-LATTUNG | | | | | | | | | | |
|---|---|---|---|---|---|---|---|---|---|---|
| Bedarf Firstziegel (ca.) | DN | 10° | 15° | 20° | 25° | 30° | 35° | 40° | 45° | 50° |
| PI 2.8 Stück/lfm | LAF | 65 | 65 | 60 | 50 | 45 | 35 | 30 | 20 | 5 |
| PI 2.8 Stück/lfm | FLA | 115 | 110 | 100 | 95 | 90 | 85 | 85 | 75 | 85 |

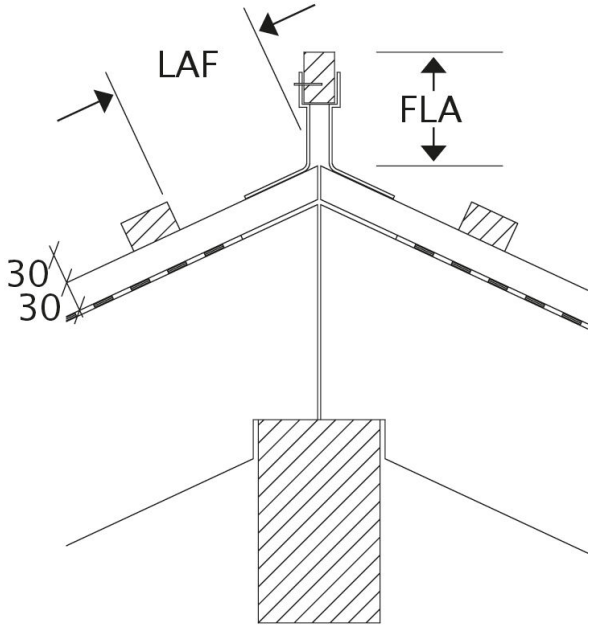


**Produkt technische Zeichnung alle Modelle LAF-FLA**

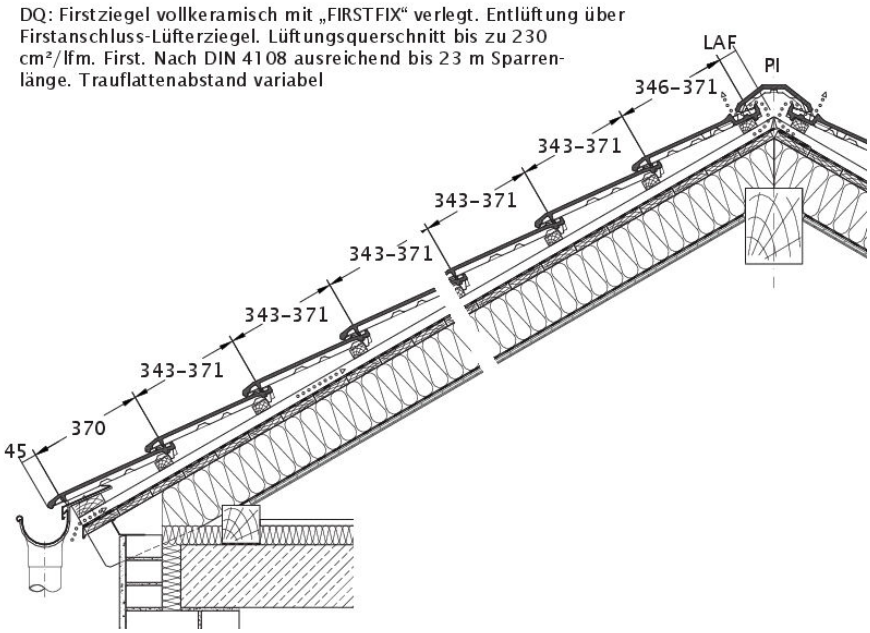


**Produkt technische Zeichnung MIKADO DQF DQF**

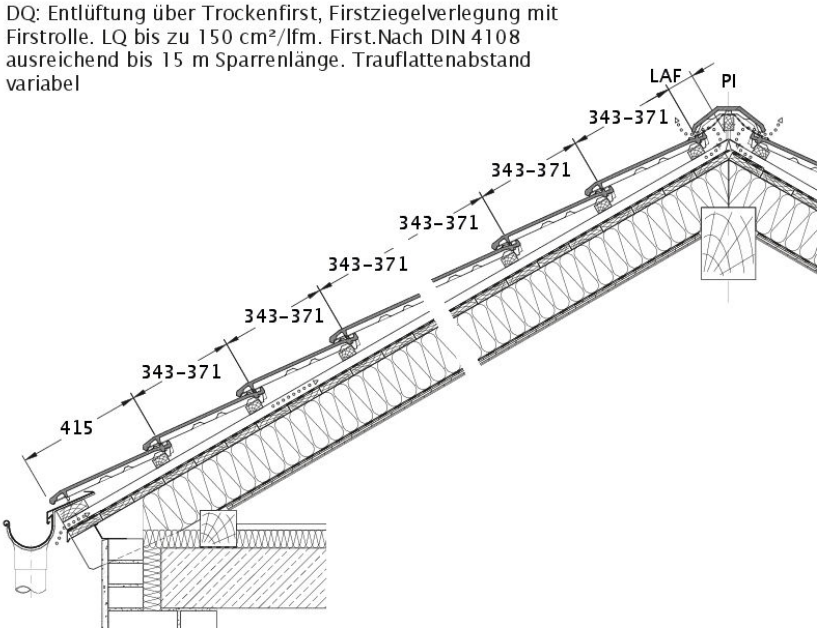


**Produkt technische Zeichnung MIKADO DQL DQL**

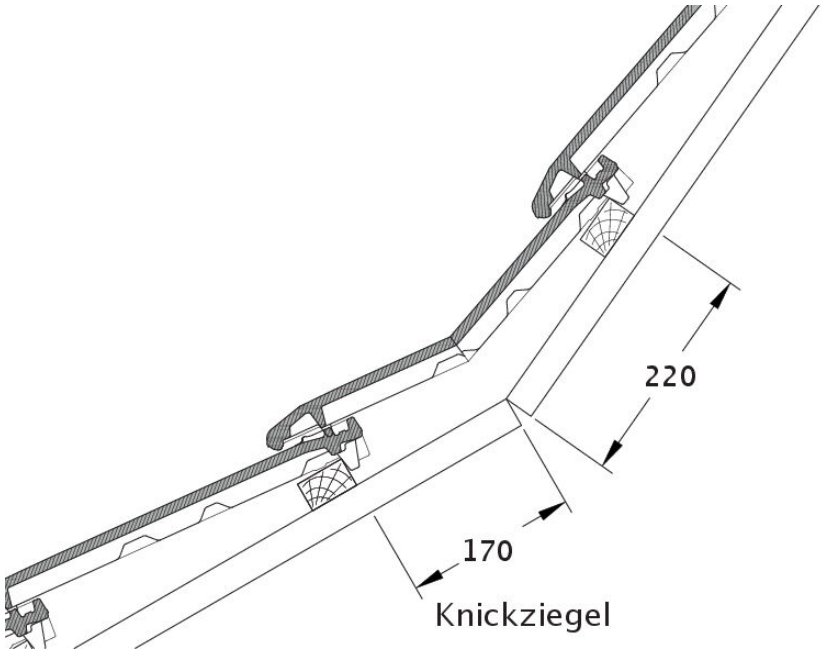


**Produkt technische Zeichnung MIKADO KNZ**

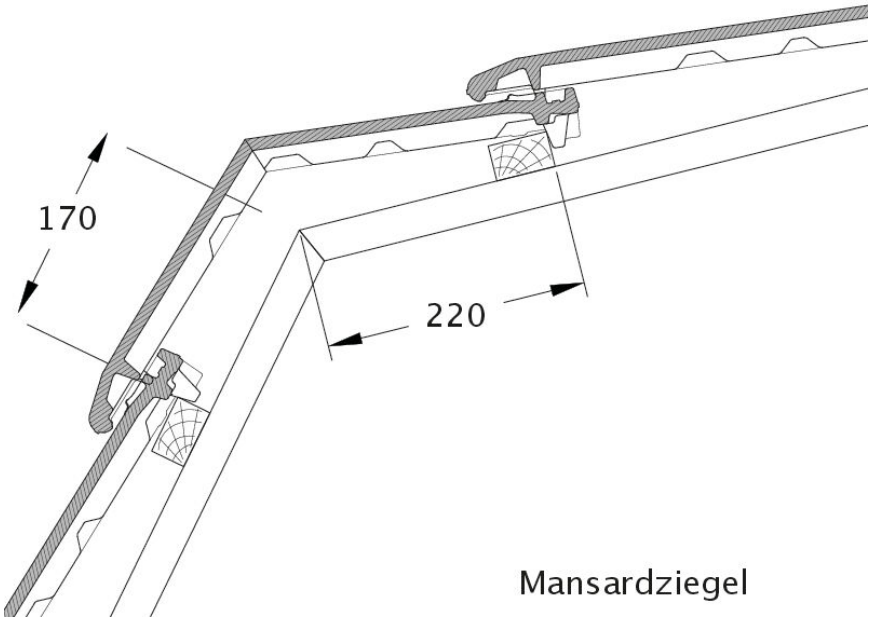


**Produkt technische Zeichnung MIKADO MAZ**

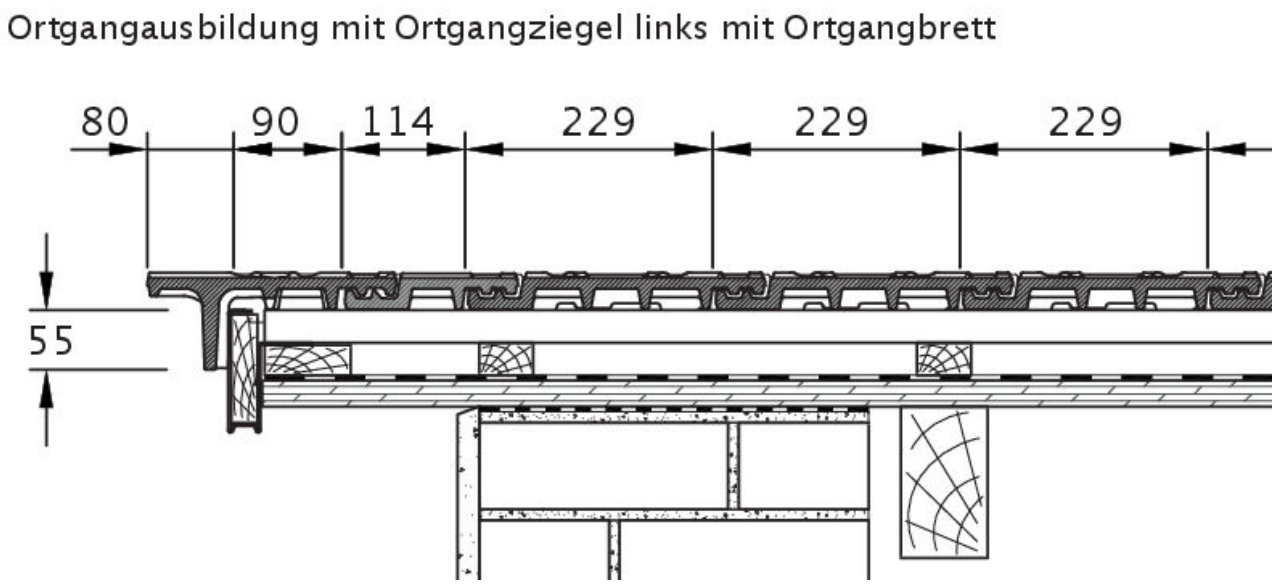


**Produkt technische Zeichnung MIKADO OBL OBL**

## Ortgangausbildung mit Ortgangziegel rechts mit Ortgangbrett

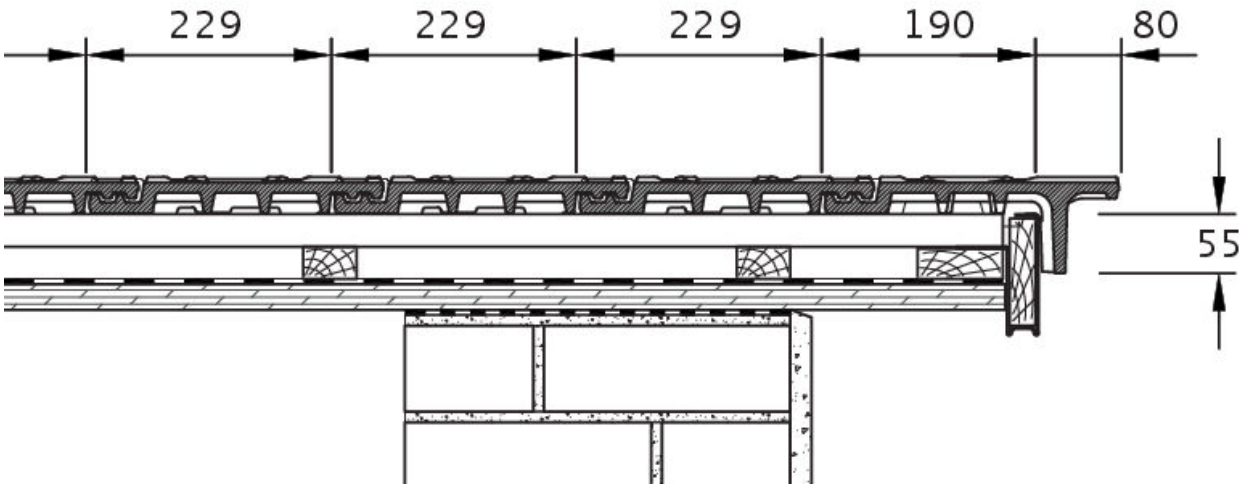


**Produkt technische Zeichnung MIKADO OBR OBR**

## Ortgangausbildung links mit Ortgangblech und Doppelwulstziegel

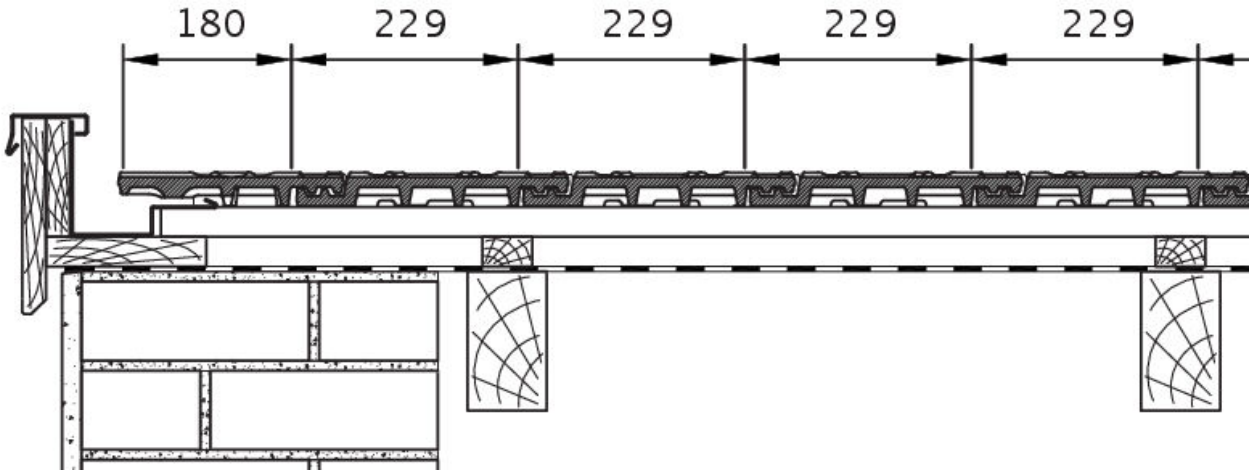


**Produkt technische Zeichnung MIKADO OG links mit Ortgangblech und Doppelwulst ODL**

## Ortgangausbildung mit Ortgangziegel rechts mit Ortgangbrett

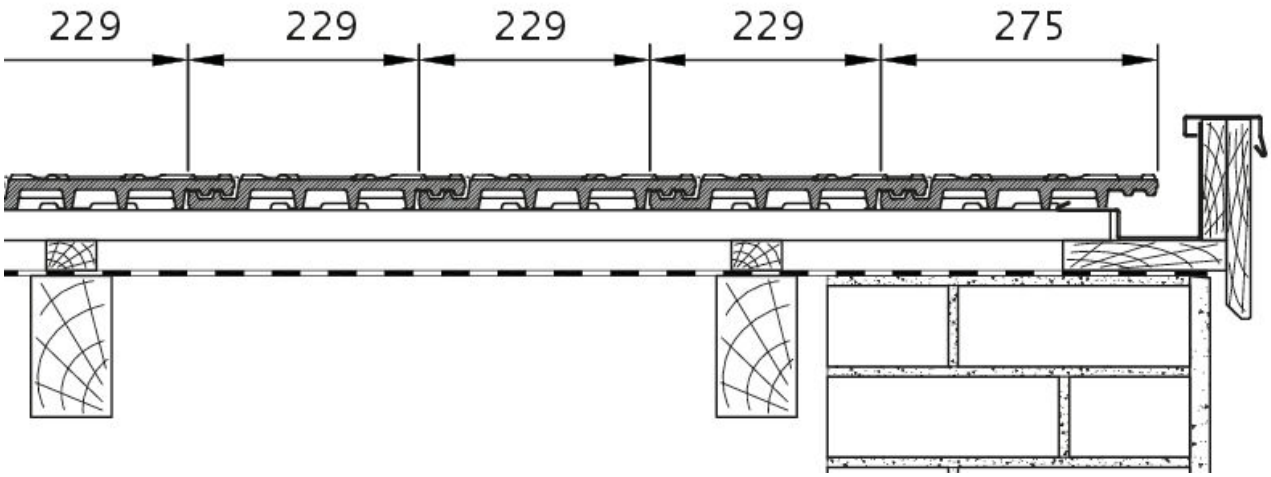


**Produkt technische Zeichnung MIKADO OG rechts mit Ortgangblech und Flächenziegel OFR**

---

Pultdach-Ausführung: bei Sonderanfertigungen ist die Decklänge auf Anfrage bei CREATON erhältlich

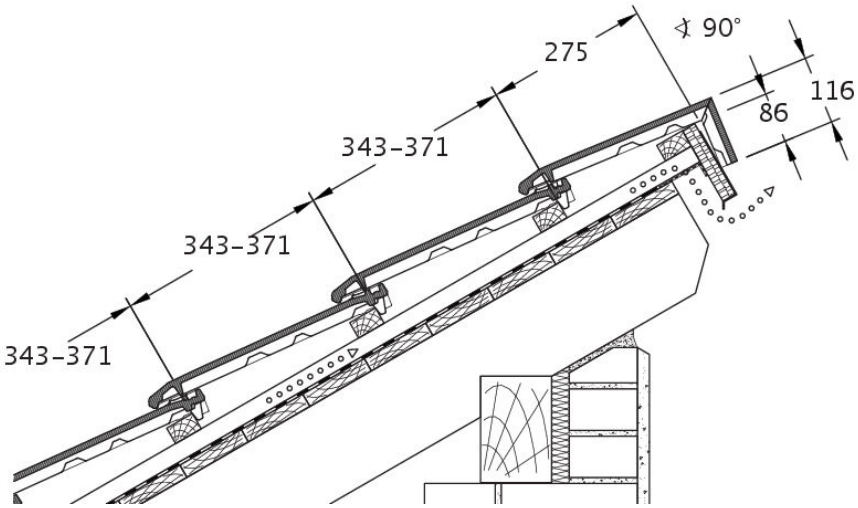


**Produkt technische Zeichnung MIKADO PDA PDA**

---

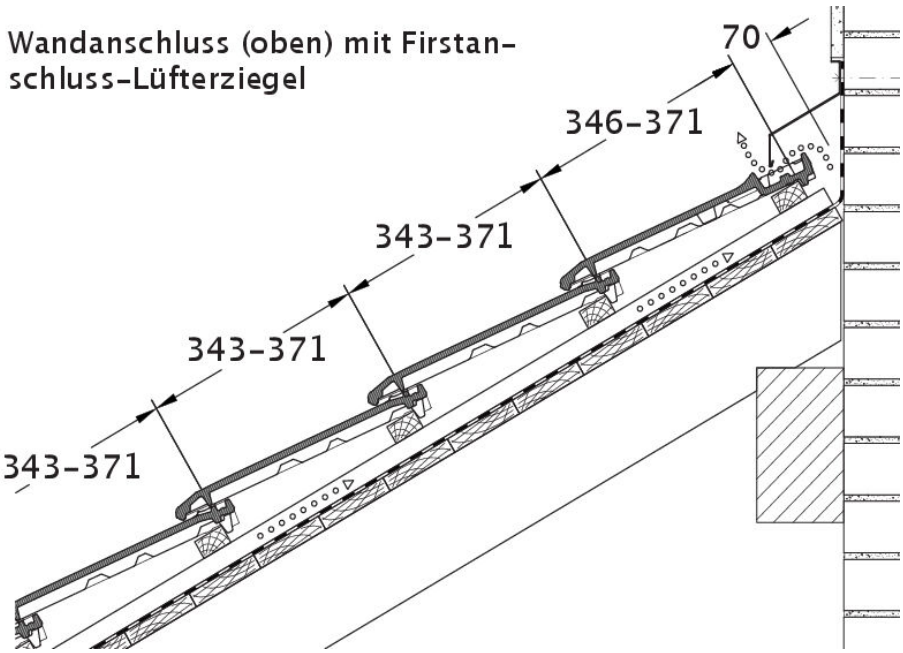


**Produkt technische Zeichnung MIKADO WMF WMF**